Go5

Centro di fresatura ad alta velocità a 5 assi



FIDIA



Fidia Go5

La **FIDIA Go5** è un centro di fresatura ad alta velocità con configurazione a portale fisso e tavola mobile, progettato per massimizzare la rigidezza in spazi contenuti. La struttura è realizzata interamente in fusioni di ghisa, una scelta che garantisce stabilità termica e un elevato smorzamento delle vibrazioni durante tutte le lavorazioni.

Il design si distingue per il basamento inclinato a 45°, una soluzione tecnica che ottimizza l'integrazione della tavola rotobasculante e facilita la caduta naturale dei trucioli verso il sistema di evacuazione.

- **Accessibilità**: Due ampie porte scorrevoli permettono il carico frontale e laterale dei pezzi.
- **Installazione**: Grazie alla rigidezza strutturale, la macchina non richiede fondazioni speciali.
- **Gestione trucioli:** Sistema integrato con coclea anteriore e trasportatore posteriore di serie.



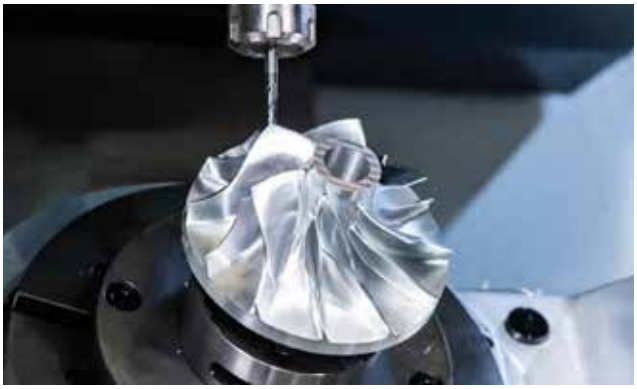

Layout

Design compatto

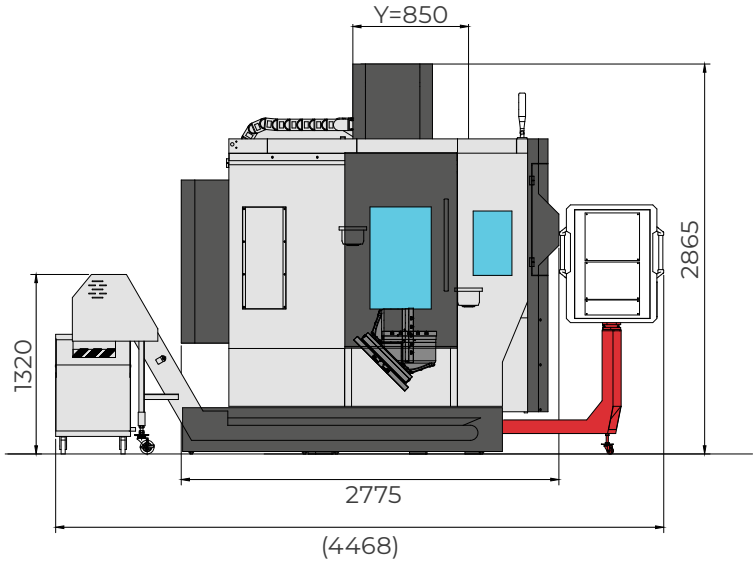

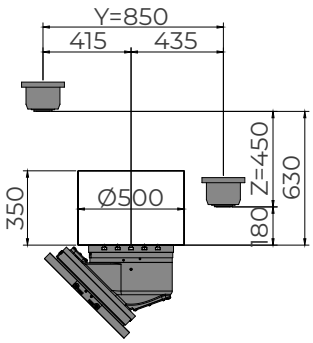

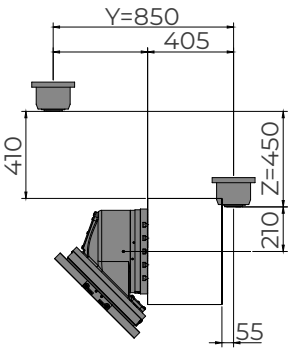

La **Go5** permette l'inserimento della macchina in officine con spazi ottimizzati, garantendo corse di lavoro generose.

La struttura monoblocco autoportante, con un peso complessivo di circa 8.000 kg, assicura un'elevata stabilità e semplifica le operazioni di posizionamento e messa in servizio.

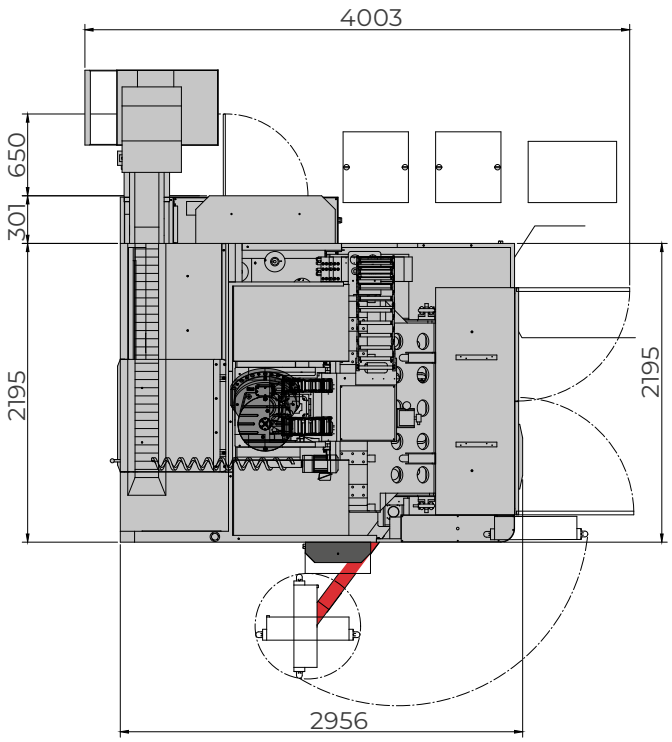

Corse Assi	**X**	**Y**	**Z**
	600 mm	850 mm	450 mm
Velocità assi		30 m/min	
B - Basculante (Tavola)		+/- 180°	
C - Rotativo (Tavola)		360° (continuo)	
Tavola			
Diametro piatto tavola		Ø 400	
Portata max.		300 kg.	

La Struttura

La robustezza del monoblocco

La **Go5** segue una filosofia di costruzione che privilegia la massima stabilità dinamica. La struttura è costituita da un'architettura a portale fisso con tavolo mobile, realizzata interamente in getti di ghisa pesante di alta qualità.

Questa scelta è dettata non solo dalla robustezza, ma dalla necessità di garantire un elevato smorzamento delle vibrazioni tipiche della lavorazione ad alta velocità. Oltre alla superiore stabilità termica, minimizza la deriva geometrica durante cicli di lavoro prolungati. Il design concentra le masse nei punti di maggiore sollecitazione, garantendo la massima rigidità in tutte le operazioni di lavorazione, comprese quelle più impegnative.

La configurazione della base inclinata a 45° funge da colonna portante per l'intera unità, distribuendo i pesi in modo bilanciato e offrendo una rigidità torsionale che si traduce in precisione su tutto il volume di lavoro.

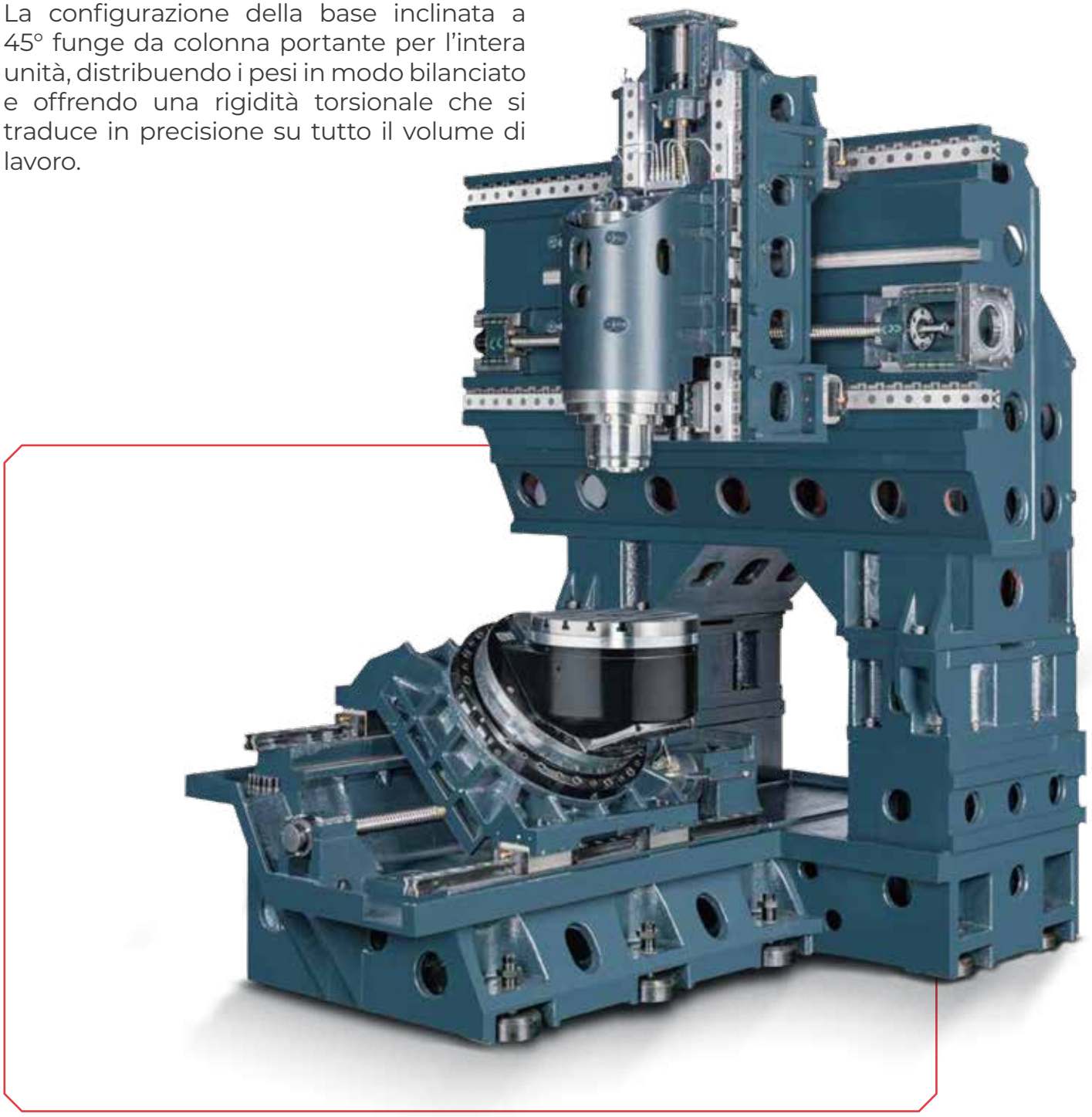

Installazione Plug & Play

Il modello **Go5** è progettato per un'installazione semplice. Grazie alla rigidità del monoblocco in ghisa, la macchina non richiede fondazioni speciali, consentendo un'installazione rapida su normali pavimenti industriali di buona qualità.

La struttura autoportante consente futuri spostamenti e sollevamenti senza alterare gli allineamenti geometrici o la precisione originale.





Automazione

La macchina può essere configurata con diversi sistemi di movimentazione dei pallet, con 6, 8 o 14 pallet e vari standard di serraggio. L'automazione è fondamentale per prolungare le ore di funzionamento della macchina e garantire un più rapido ritorno dell'investimento





Unità di fresatua

Performance e Precisione

La macchina è stata progettata per ospitare due diverse tipologie di mandrino, permettendo di configurare il centro di lavoro in base alle proprie specifiche esigenze produttive, dalla sgrossatura ad altà velocità alla finitura di altissima precisione.

Ogni mandrino è supportato da un sistema di raffreddamento a circuito chiuso che stabilizza le temperature dei cuscinetti e degli avvolgimenti.

	M3A/20-18	M3A/19-36
Max. velocità del mandrino	18.000 1/min	36.000 1/min
Potenza max. (S1/S6)	11.7/20 kW	17/19.5 kW
Max. torque (S1/S6)	46/80 Nm	11/12.5 Nm
Cono portautensili	HSK-A63	HSK-E50

Entrambi i sistemi utilizzano una lubrificazione minima aria/olio per i cuscinetti, gestita automaticamente per garantire la massima longevità dei componenti rotanti anche in condizioni di utilizzo continuo ad alte velocità.



Nuovo Controllo nC19-24

Nuovo controllo numerico **nC19-24** ACL enhanced.

Un CN che unisce un alto livello qualitativo alla compattezza del design pur beneficiando di tutta la tecnologia Fidia inclusa la nuova logica adattativa ACL.



Versatile e Compatto

Progettato per essere estremamente compatto e versatile, adotta una tastiera fisica e una pulsantiera di nuova concezione che ne aumentano la fruibilità e l'ergonomia, oltre uno schermo full HD da 18.5" wide P-CAP multi-touch.

Un prodotto pensato per equipaggiare la gamma Fidia ma non solo, in effetti la versatilità e la praticità d'uso lo rendono molto adatto per effettuare azioni di retrofit su macchine esistenti o come CN per costruttori di macchine OEM che vogliono offrire sul mercato un prodotto con un ottimo rapporto qualità/prezzo.

Design a basso consumo energetico



Prestazioni superiori

La logica ACL (Adaptative Control Logic) permette prestazioni di classe superiore, incrementando di oltre il 30% le performance della macchina nelle fasi di sgrossatura e ottimizzando la vita utile degli utensili. Sono di serie le funzioni per la riduzione del Chattering CRS (Chattering Reduction System) e la possibilità di sfruttare la logica ACL per il controllo di variabili produttive non standard, CPM (Custom Parameters Management).

FIDIA S.p.A.
Strada del Drosso, 29/15
10135 Torino - TO - ITALY
Tel. +39 011 2227111
info@fidia.it
www.fidia.it

ITA - 26/11

FIDIA GmbH
Robert-Bosch-Strasse 18
63303 Dreieich-Sprendlingen - GERMANY
Tel. +49 6103 4858700
Fax +49 6103 4858777
info@fidia.de

FIDIA Co.
1115 E Whitcomb Ave.
Madison Heights, MI 48701 - USA
Tel. +1 248 6800700
Fax +1 248 6800135
info@fidia.com

FIDIA Sarl
47 bis, Avenue de l'Europe
B.P. 3 - Emerainville
77313 Marne La Vallee Cedex 2 - FRANCE
Tel. +33 1 64616824
Fax +33 1 64616794
info@fidia.fr

FIDIA Iberica S.A.
Parque Tecnológico
Laida Bidea, Edificio 208
48170 Zamudio - Bizkaia - SPAIN
Tel. +34 94 4209820
Fax +34 94 4209825
info@fidia.es

FIDIA DO BRASIL LTDA
Av. Capitão Casa, 312 - Dos Casas
São Bernardo do Campo
09811-250 - SP - BRASIL
Tel. +55 11 3996-2925
info@fidia.com.br

FIDIA JVE
Beijing Fidia Machinery & Electronics Co., Ltd
Room 2901-02B, 29/F Tower A.
TYG Center Mansion
C2 North Road East Third Ring Road,
Chaoyang District - 100027 BEIJING - P.R.
CHINA
Tel. +86 10 64605813/4/5
Fax +86 10 64605812
info@fidia.com.cn

Service centres:

FIDIA GmbH - SERVICE CZ
CZ- 74706 Opava
Tel/Fax +420 553 654 402
sales.cz@fidia.it

3H MAKINA
Atasehir Bulvari, Ata 2/3
Plaza, Kat: 3 No: 34
Atasehir - Istanbul - TURKEY
Tel.: +90 216 456 10 43
Fax: +90 216 456 75 23
sales.tr@fidia.it
service.tr@fidia.it

AXIS SYSTEMS
T8 ~ T9 ~ T20, "INSPIRIA"
Old Mumbai - Pune Highway,
Pune – 411044, India
Cell : +91 9881245460
service.in@fidia.it

P.V. ELECTRONIC SERVICES C.C.
P.O. Box 96
Hunters Retreat 6017
Port Elisabeth SOUTH AFRICA
Tel. +27 41 3715143
Fax +27 41 3715143
sales.za@fidia.it

IE-MAT s.r.l.
Bv. De Los Calabreses 3706
Barrio: Boulevares.
Córdoba - ARGENTINA
CP: X5022EWW
Tel. +54 351 5891717
sales.ar@fidia.it

Manufacturing plants:

FIDIA S.p.A.
Via Balzella, 76
47100 Forlì
ITALY
Tel. +39 0543 770511
Fax +39 0543 795573
info@fidia.it

ISO 9001
Quality

COPYRIGHT 2026 © FIDIA S.p.A.
Torino, Italy
I prodotti descritti in questo catalogo possono essere soggetti
ad aggiornamenti tecnici senza preventiva informazione.